2-MOTOR

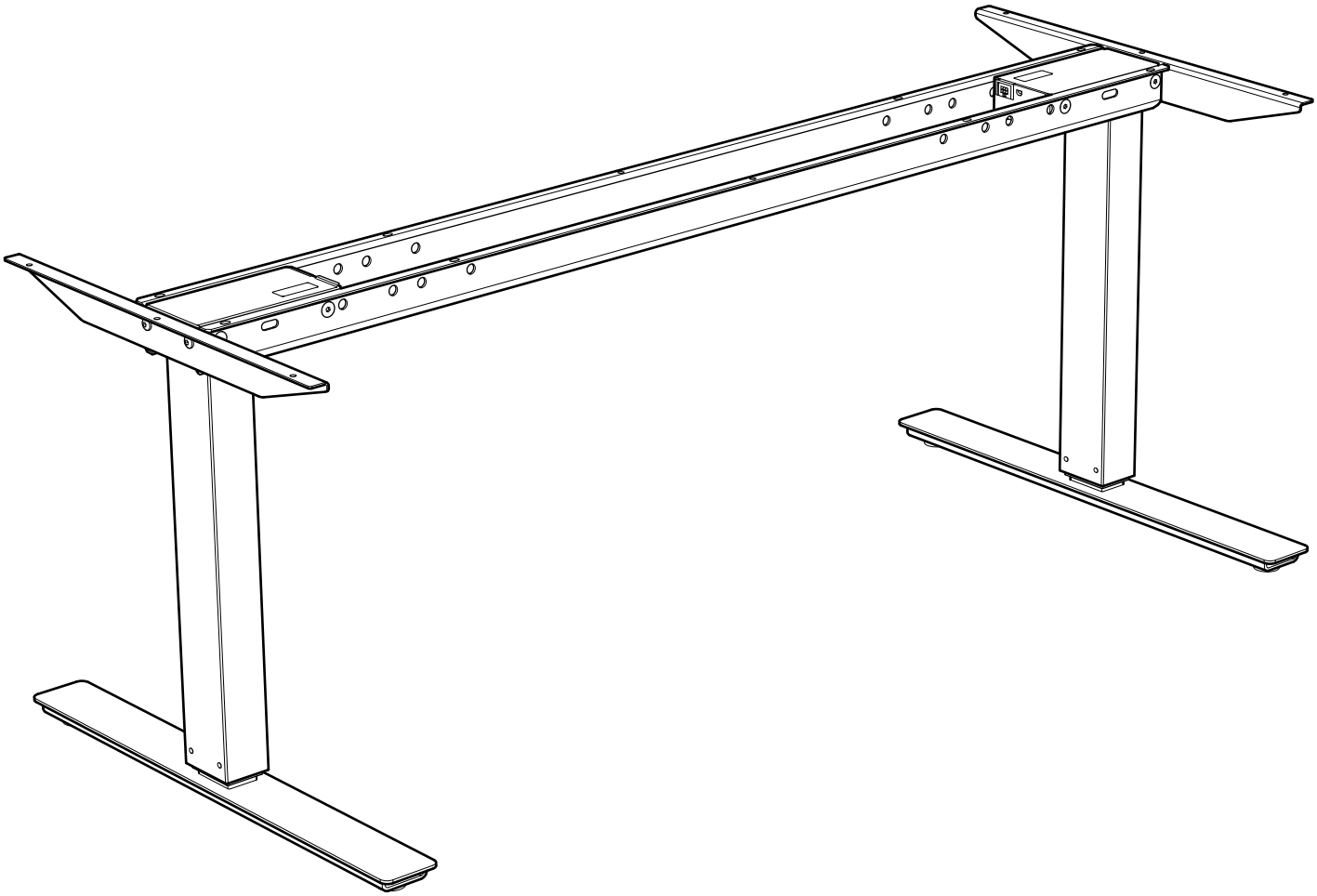

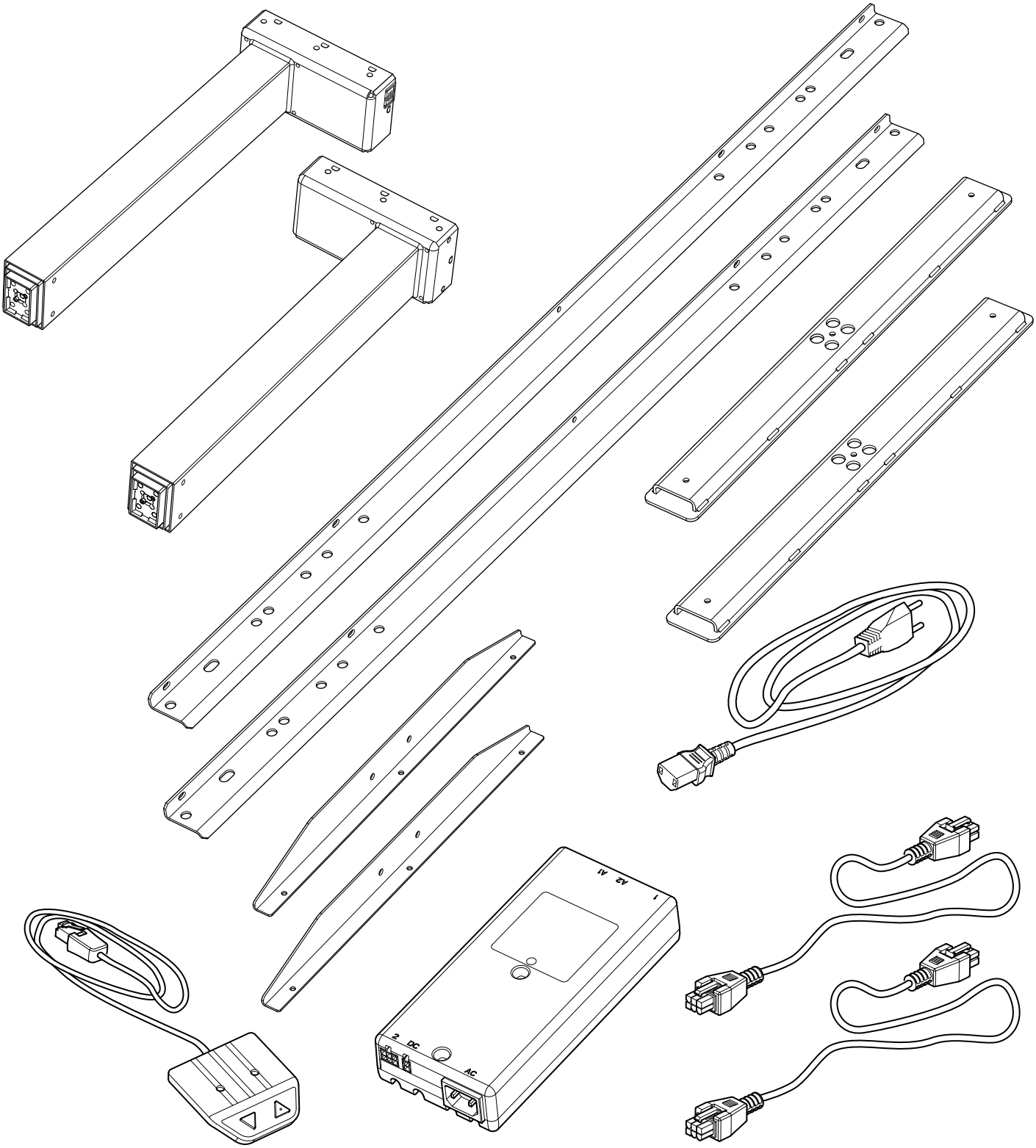

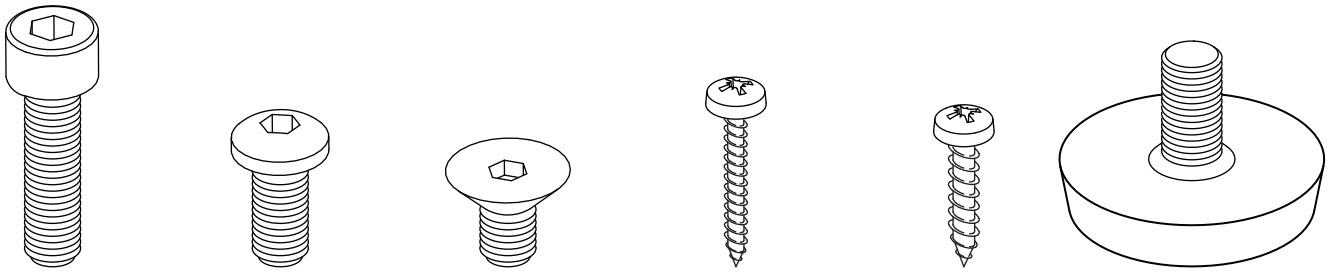

8x 4x 8x 2x 20x 4x

1

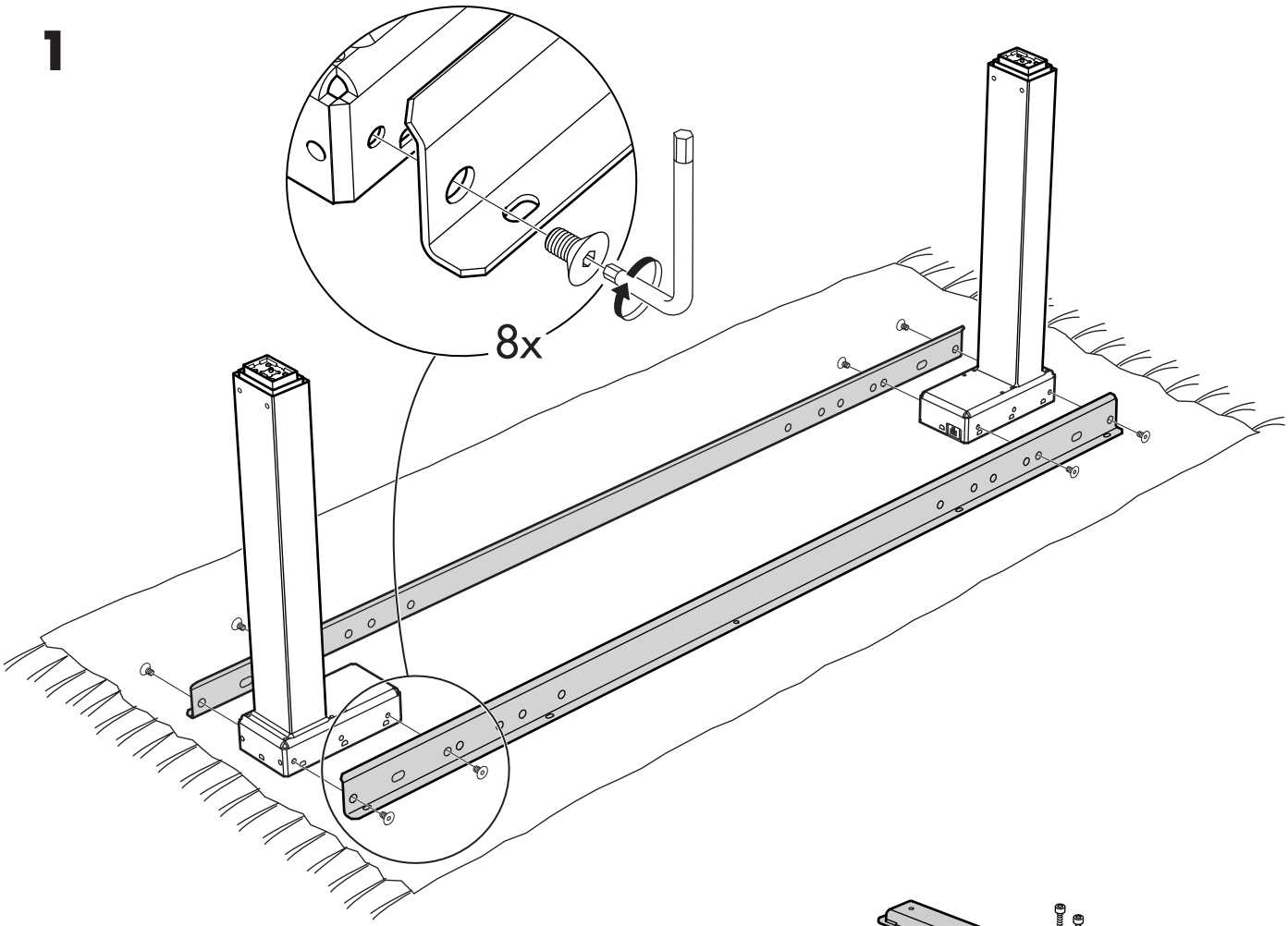

2

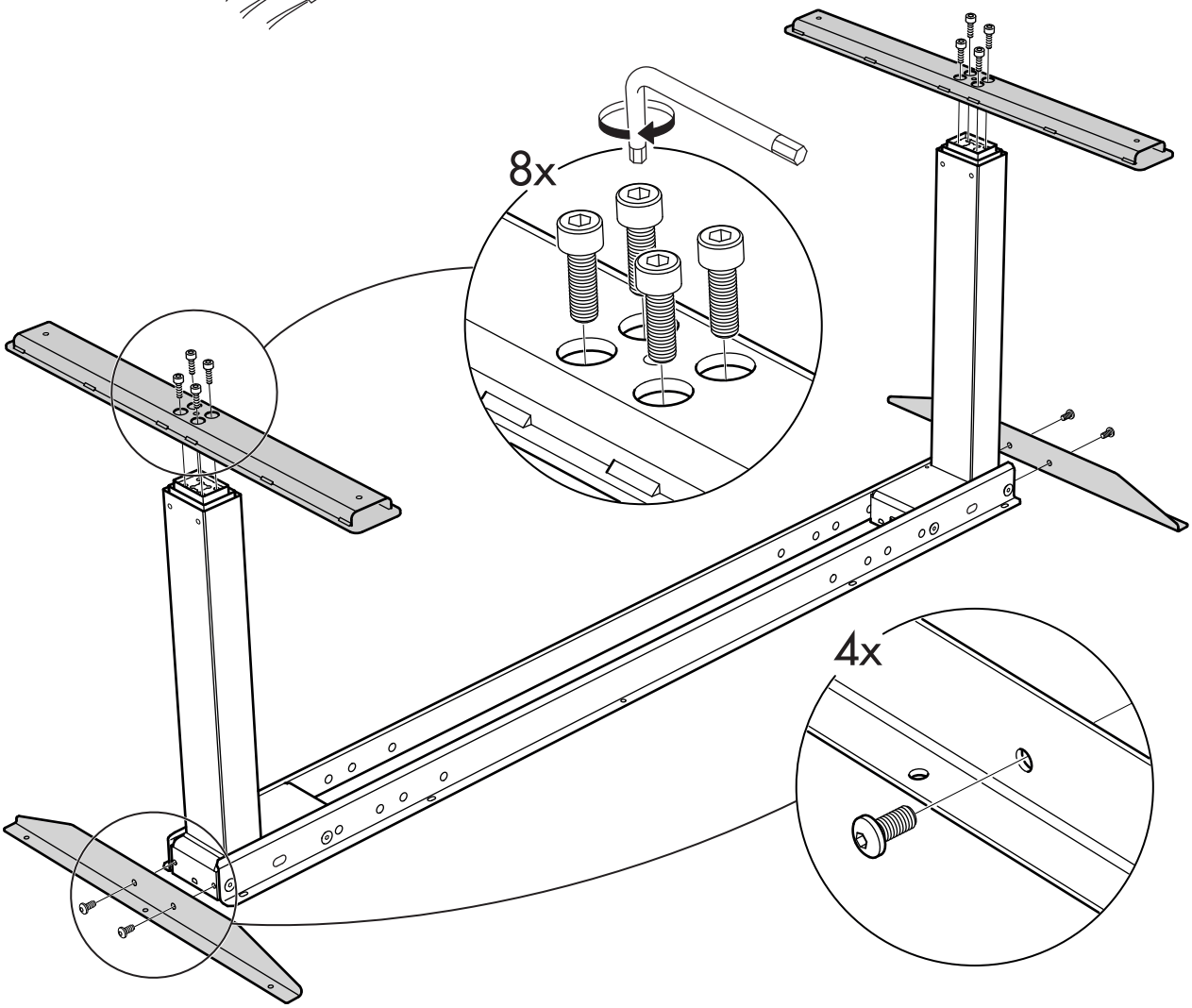

3

4

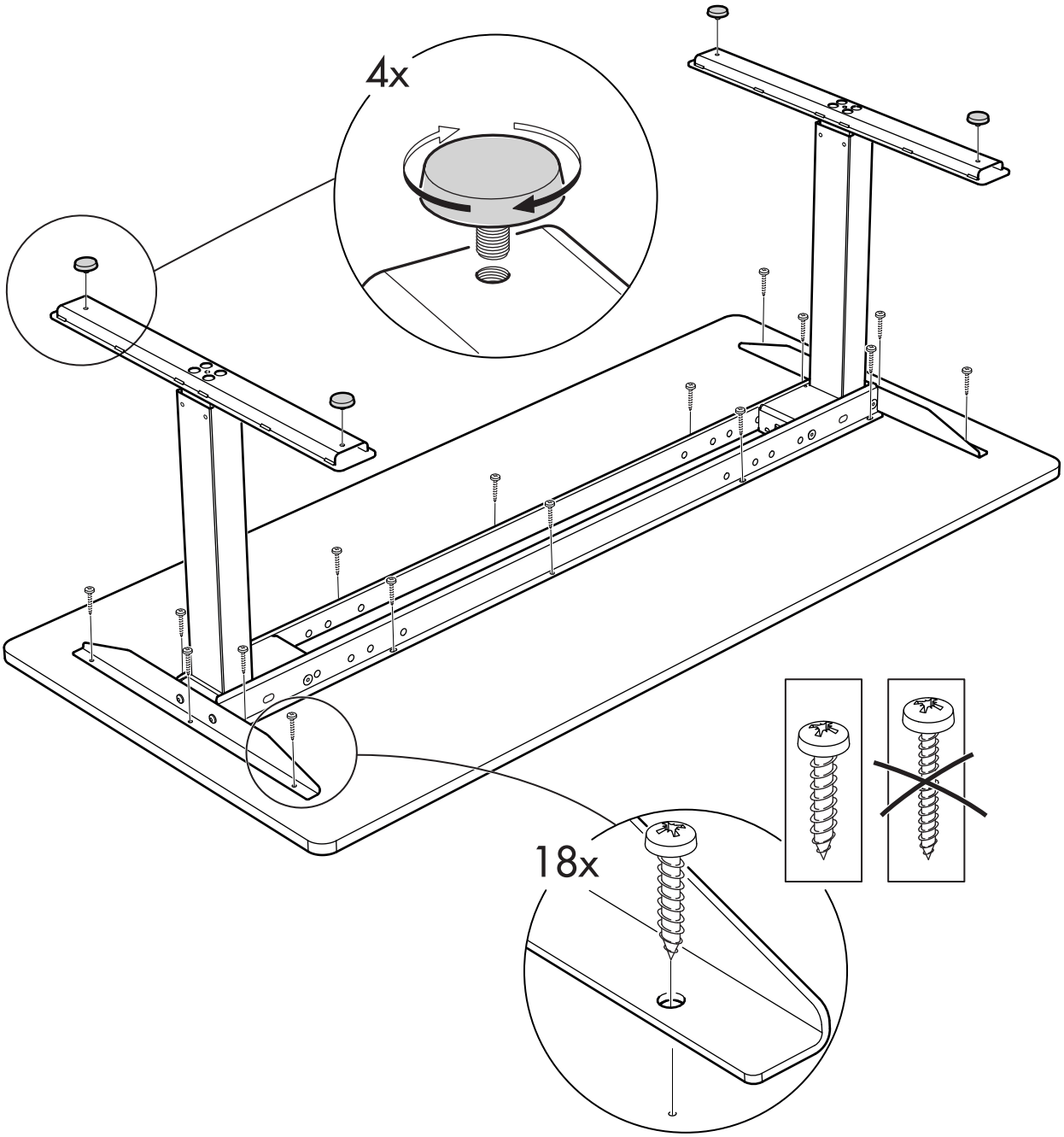

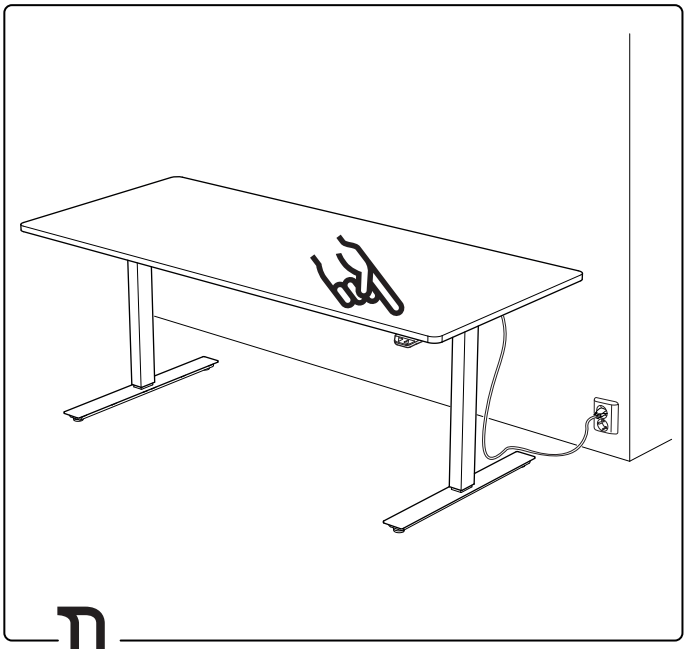

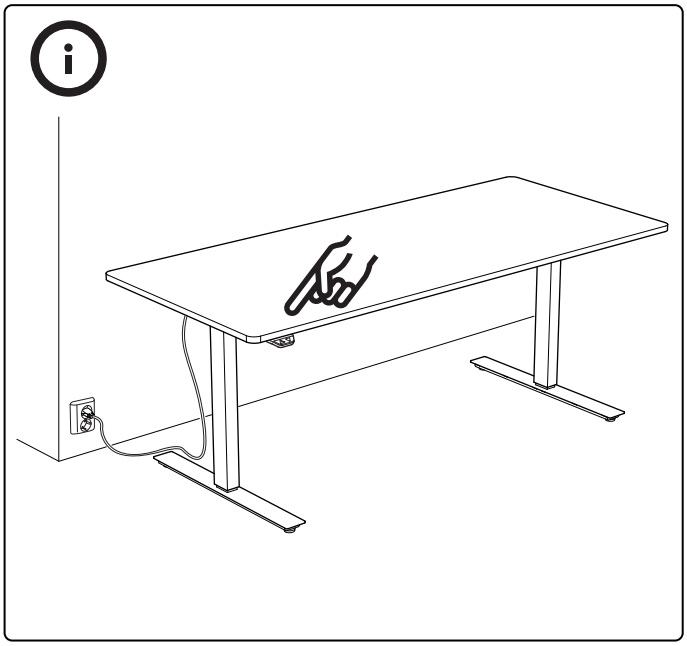

5

2x

2x

6

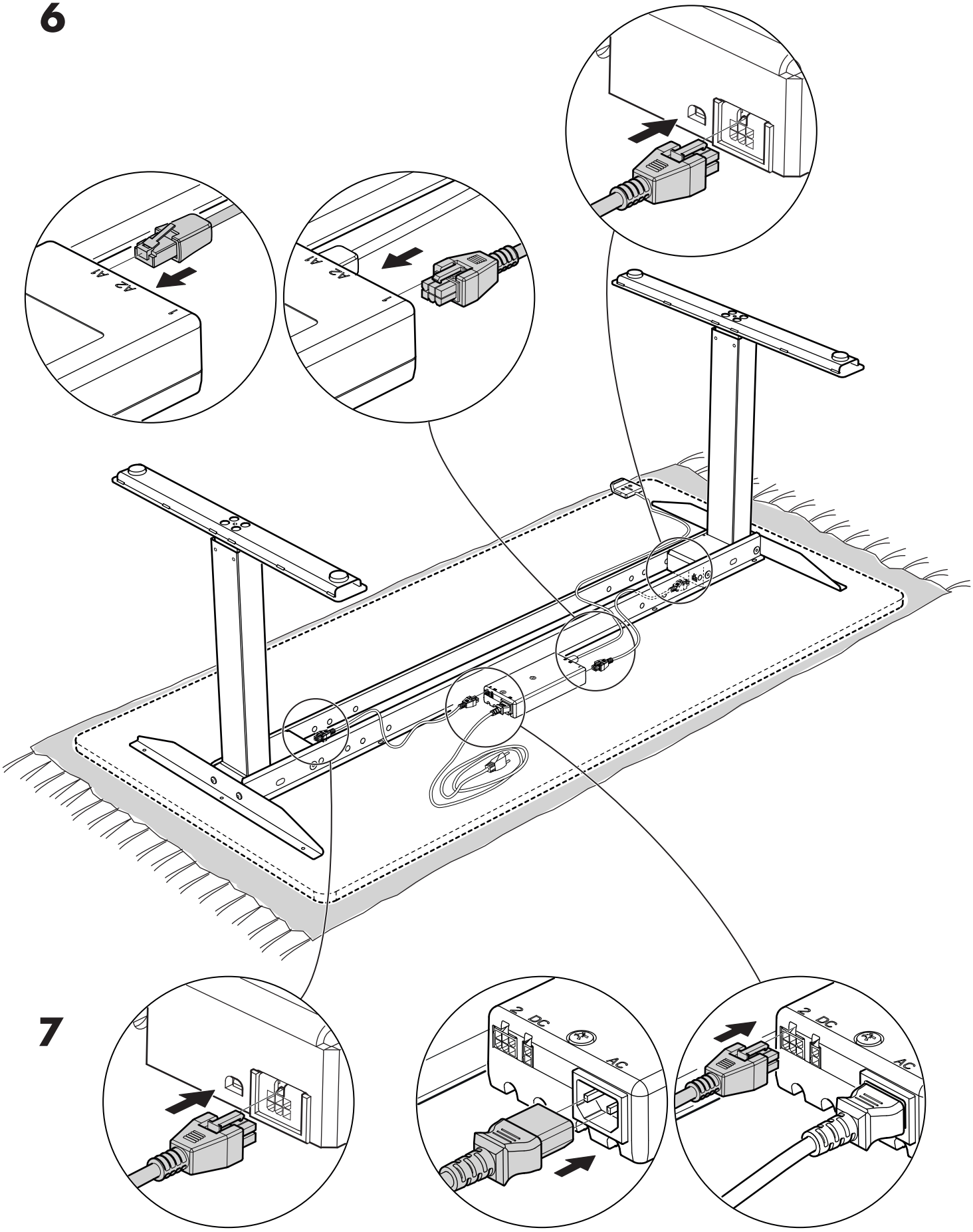

7

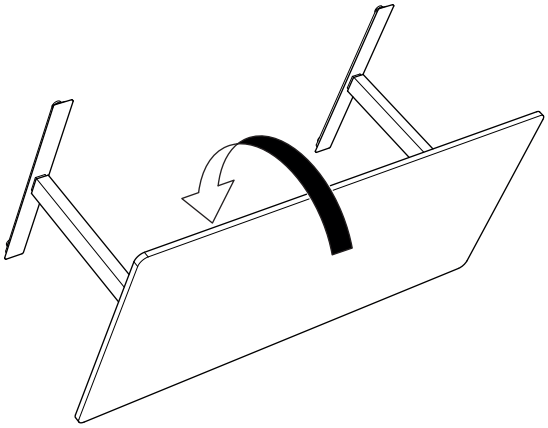

8

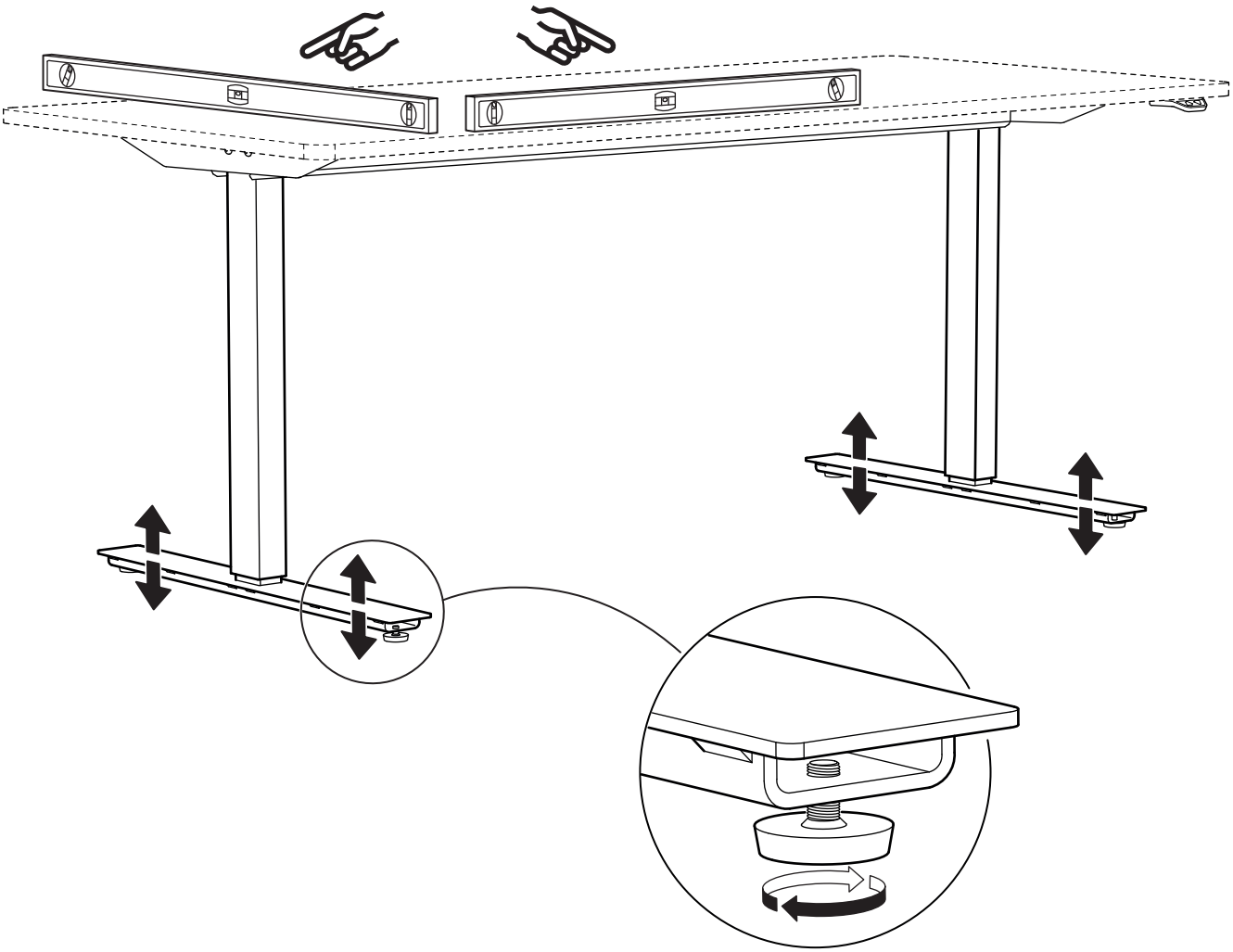

SE

Nollställning:
När Bordet är färdigmonterat håll inne nedknappen tills bordet har nått sitt nedersta läge, släpp knappen. Tryck sedan in ned knappen på nytt och håll inne i ca 10 sekunder tills benen gör en liten ”nigning”.
Nu är bordet ställt i noll läge och är klart att använda.

Återställning (Reset):
Om man behöver göra en ny nollställning pga. elavbrott så gör om samma procedur.

GB

Zero-setting:
After you have assembled the table you need to have the table in its lowest position and then release the button. Press the button again and hold it for about 10 sec. until, the legs move up about 5 mm. The table is now ready for use.

Reset:
Should the above not work you will need to do a reset of the control box, it may be a power failure for example. You then need to press the down button for 10 sec. before the table resets.

DE

Nullstellung (Zerro-setting):
Nachdem Sie das Gestell entsprechend der Montageanleitung zusammengebaut haben müssen Sie ein Reset (Nullstellung) durchführen. Dies erfolgt indem Sie das Gestell auf die tiefste Position verfahren (Schalter nach unten gedrückt halten) und er sich dann wieder ca. 5mm nach oben bewegt! Das Gestell ist nun einsatzbereit.
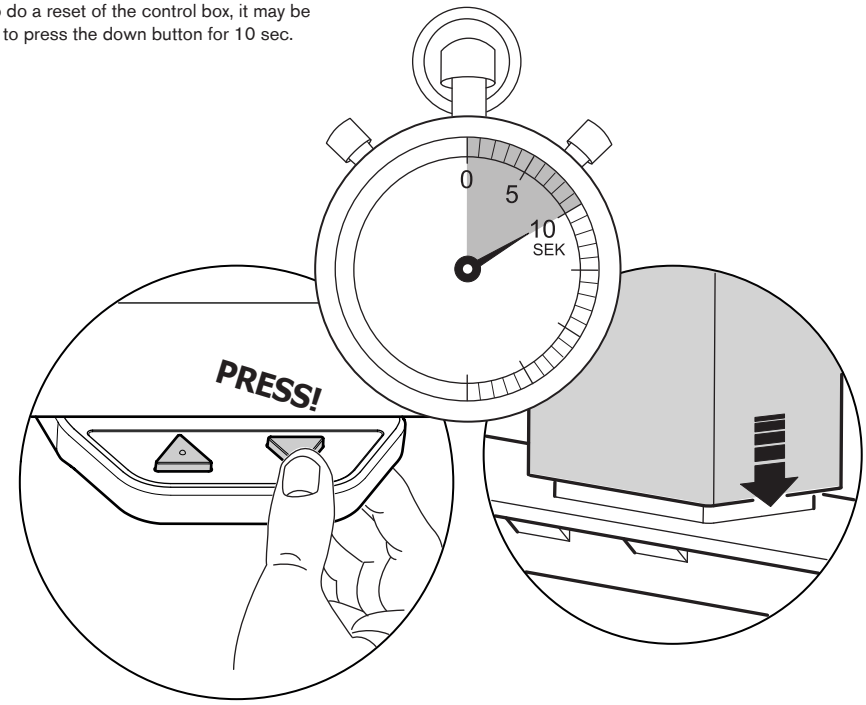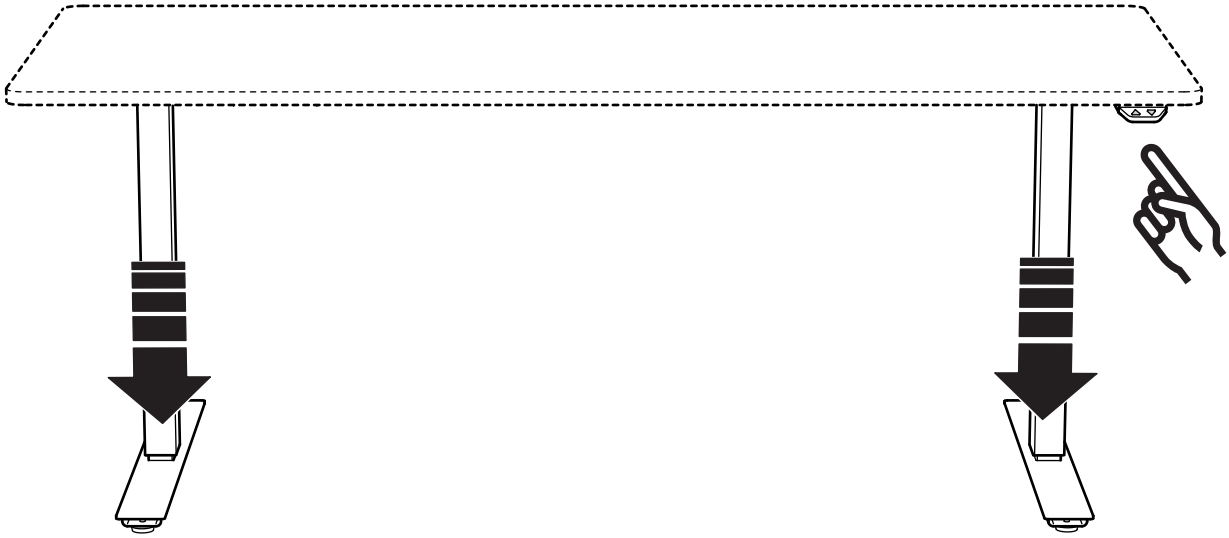
Zurücksetzen (Reset):
Sollte dieser Reset nicht funktionieren müssen Sie die Steuerung erneut resetten. Grund hierfür könnte zum Beispiel ein Stromausfall gewesen sein. Hierzu müssen Sie die Taste (nach unten) für 10 Sekunden gedrückt halten bis das Gestell eine Reaktion wie oben beschrieben zeigt.